ՆՅՈՒԹԵՐԻ ԾԱԽՍԻ ՄԱՍՆԱԳԻՐ

ԴԻՐՔ	ՆՇԱՆԱԿՈՒՄ	ԱՆՎԱՆՈՒՄ	ՔԱՆԱԿ ՀԱՏ	ԷԼԵՄԵՆՏԻ ՔԱՇԸ	ԷԼԵՄ.ՔԱՇԸ ԿԳ	
		ՀԻՄՔԵՐ				
		ՀԻՄՆԱՅԻՆ ՀԵԾԱՆ ԳՈՏԻ				A500cl 3070.0 Ac-I 1605.0
1		Φ 16A500c L = 1940 ԳԾ.Մ.			3070	
2		Φ 8 Ac - I L = 1950 ՄՄ.Մ.	2140	0.75կգ.	1605	
		ԲԵՏՈՆ B 20 V =65.00 Մ³				
ԲԵՏՈՆ B 15 V =86.50 Մ³						
ԲՈՒՏՈԲԵՏՈՆԵ ԺԱՊԱՎԵՆԱՉԵՎ ՀԻՄՔԵՐ/ԲՈՒՏ Մ 200,ԲԵՏ 100/ V =120.50 Մ³						
ԱՐՏԱՔԻՆ ԱՍՏԻՃԱՆ						
ԲԵՏՈՆ B 15 ԴԱՍԻ V =7.0 Մ³						
ԲՈՒՏՈԲԵՏՈՆ V = 25.5 Մ³						

ԿՏՐՎԱԾՔ 1 - 1

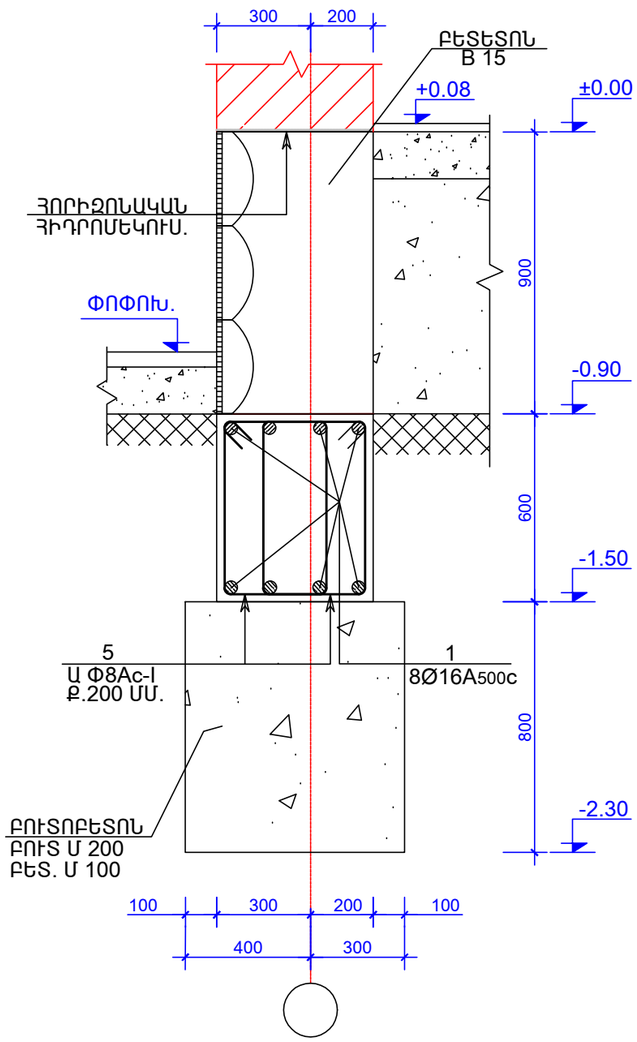

ԿՏՐՎԱԾՔ 2 - 2

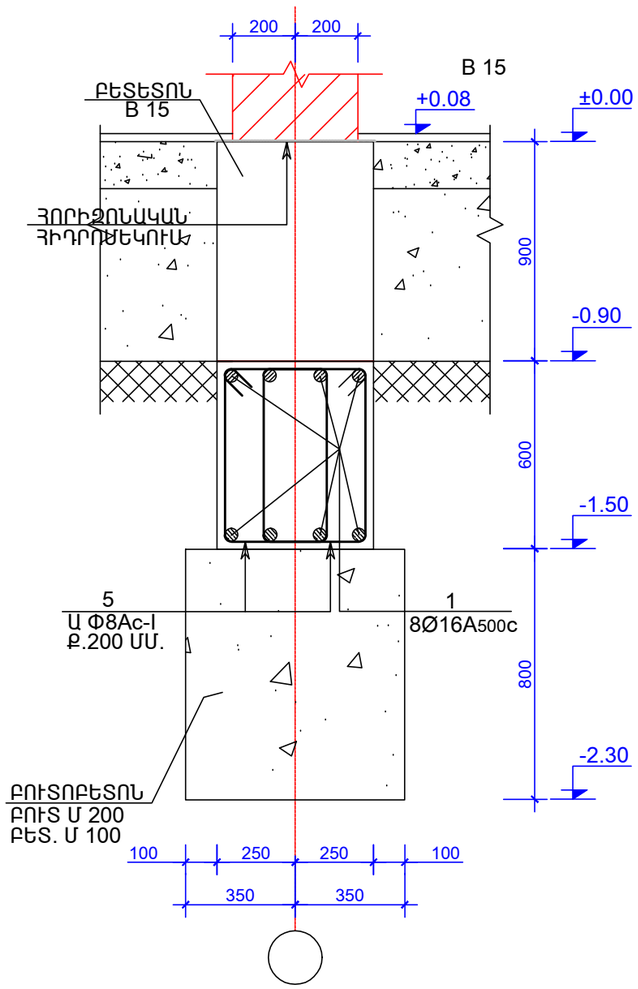

ԿՏՐՎԱԾՔ 3 - 3

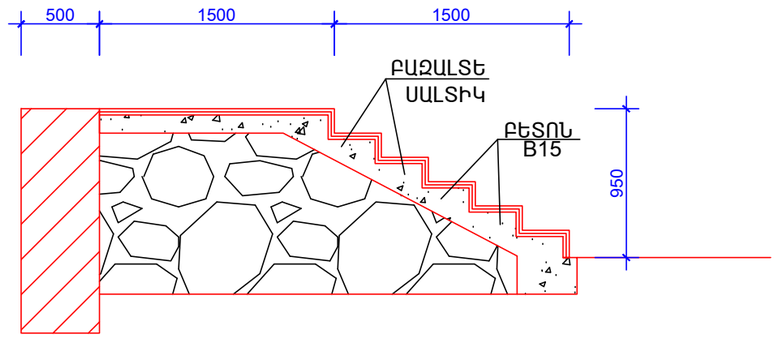

ԴԻՐՔ	ԷՍՔԻԶ
1	ԳԾ.Մ.
2	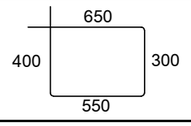

				ՊԱՏՎԵՐ 04 - 15	ԱԼԲՈՄ 2	ՄԱՍ Կ
ԿՈՆՍՏՐ.	ԿԱՐԱՊԵՏՅԱՆ Հ.			ՀՀ ՇԻՐԱԿԻ ՄԱՐԶԻ ՎԱՐԴԱՔԱՐԻ 100 ՏԵՂԱՆՈՑ ԴՊՐՈՑԻ ԿԱՌՈՒՑՄԱՆ ԱՇԽԱՏԱՆՔԱՅԻՆ ՆԱԽԱԳԻԾ		
ՆԱԽԱԳԾ.	ԱՏԱԼՅԱՆՑ Ա.					
					ՓՈՒԼ	ԹԵՐԹ	ԹԵՐԹԵՐ
					Ա.Ն.	2	34
ԱՄՍԱԹԻՎ	ԳՈՒՅՔԱՀԱՄԱՐ	ԱՐԽԻՎ N %		ԿՏՐՎԱԾՔ 1 - 1-:- ԿՏՐՎԱԾՔ 3 - 3	« ԵՐԱՆԳ » ՍՊԸ	

YERANG LLC Architectural designing and construction